JA-111H TRB Bus module-interface voor draad-detector

Dit document is machinaal vertaald uit het Engelse origineel. Raadpleeg in geval van onduidelijkheden of twijfels de originele versie van het document. Als u fouten tegenkomt of nog vragen hebt, neem dan contact op met Technische ondersteuning (contactgegevens vindt u aan het einde van dit document).

*De JA-111H TRB is een component van het **JABLOTRON**-systeem en dient voor het aansluiten van een bedrade detector met NC / NO uitgangen op de bus van de centrale. Hij levert de voedingsbron voor de detector en rapporteert de activatie, sabotage en fouten.*

De module is ontworpen om in een standaard bedrade detector (met contactuitgangen) geïnstalleerd te worden, maar kan dankzij de verlengde draden ook buiten de detector in een beveiligde installatiedoos geïnstalleerd worden. De module neemt één positie in het systeem in. De module moet geïnstalleerd worden door een getrainde technicus met een geldig certificaat uitgegeven door een erkende distributeur. ***Het product is compatibel met JA-100K, JA-101K, JA-106K, JA-102K, JA-103K, JA-107K en JA-108K centrales.***

Installatie

1. Installeer de module op een geschikte plaats in de detector of in de beschermde installatiedoos bij de detector. De kabel kan maximaal 3 m verlengd worden. Als de module in de detector wordt geïnstalleerd, zorg er dan voor dat er geen kortsluiting kan ontstaan door slechte isolatie.
2. Sluit de draden aan op de detector (volgens Fig. 1).

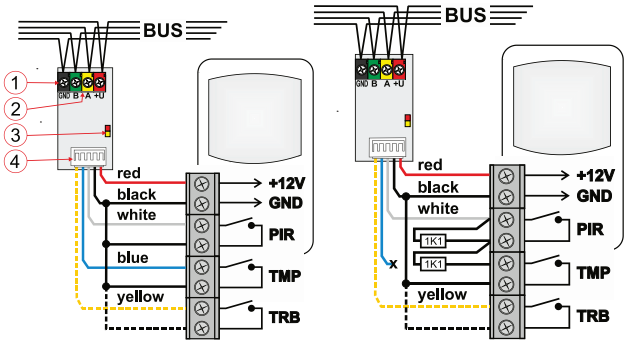

***Figuur 1 en 2**: Beschrijving van het interne deel van het product en het aansluiten van de draden van de module*

***1** – busaansluitingen; **2** – serienummer; **3** – gele LED-indicator van storing / niet aangemeld apparaat, rode LED-indicator van knipperende activatie van een ingang; **4** – aansluitdraden, zie de volgende tabel*

Draad Betekenis	Betekenis	Functie
Rood	+ 12 V	Voeding voor detector
Zwart	GND	Gemeenschappelijke draad
Wit	INP	Ingang voor alarm
Blauw	TMP	Sabotage ingang
Geel	TRB	Fout-ingang

***Tabel 1**: Draden van de module*

3. Sluit de buskabel aan en schakel de voeding van de centrale in.

Schakel de voeding altijd uit als u de module op de systeembus aansluit.

Het stroomverbruik van de aangesloten detector mag niet hoger zijn dan 50 mA (de uitgang van de voedingsbron van de module is niet beveiligd tegen overbelasting.

4. De centrale moet in service mode staan.
5. Ga te werk volgens de installatiehandleiding van de centrale.
   Basisprocedure:
   a) Wanneer het apparaat wordt ingeschakeld, begint de gele LED herhaaldelijk te knipperen om aan te geven dat de module niet in het systeem is aangemeld.
   b) Ga naar de ***F-Link*** software, selecteer de gewenste positie in het venster ***Apparaten*** en start de aanmeldingsmodus door op de optie ***Aanmelden te*** klikken.
   c) Klik op de knop "Nieuwe bus apparaten scannen/toevoegen, selecteer de JA-111H TRB en bevestig de aanmelding door twee keer te drukken - de gele LED gaat uit.
6. Sluit het deksel van de detector met de geïnstalleerde module erin.

***Opmerkingen**:*

- De module kan ook aangemeld worden door op het sabotagecontact van de aangesloten detector te drukken (zwarte en blauwe draad met elkaar verbinden) of door de productiecode in te voeren via de F-Link software. De productiecode is afgedrukt op de sticker onder de barcode op de PCB van het product.
- Als u de module uit het systeem moet verwijderen, verwijdert u deze van zijn plaats in de centrale.
- Niet alle draden hoeven aangesloten te worden. Als de installatie niet voldoet aan de relevante Veiligheidsklasse, kunnen alleen de draden die nodig zijn voor de applicatie gebruikt worden en kunnen de andere draden geïsoleerd worden tegen kortsluiting. Hun functie kan gedeactiveerd worden in de interne instellingen van het randapparaat.

De eigenschappen van de module instellen

De eigenschappen van de module kunnen ingesteld worden in het venster ***Apparaten*** van de F-Link software. Gebruik de optie ***Interne instellingen*** op de positie van de detector om een dialoogvenster te openen waarin u het volgende kunt instellen:

LED-indicator: Indicatie fabrieksinstellingen is **ingeschakeld**. De functie dient voor het in-/uitschakelen van de LED-indicatie van de rode LED (3). De LED reageert op activatie van een willekeurige ingang van de module.

INP-ingang: In de fabriek is deze standaard **ingeschakeld** in NC-modus (C verbonden met GND). De ingang kan ook ingesteld worden als **Dubbel gebalanceerd**. Met een dubbel gebalanceerde INP-ingang wordt de TMP F-Link-ingang automatisch uitgeschakeld en vergrendeld. De ingang kan volledig worden **uitgeschakeld** en er wordt geen activatie aan het systeem gerapporteerd. De volgende optie is **Roller** die reageert op korte herhaalde impulsen met een gevoeligheid die op twee niveaus instelbaar is: Impuls 1 = activatie door 3 pulsen tot max. 2 minuten; Impuls 2 = activatie door 5 pulsen tot max. 2 minuten. In de rolmodus wordt de ingang gedurende 10 s na activering gedeactiveerd.

Als de INP-ingang is ingeschakeld, worden andere instellingen weergegeven:

Omgekeerde ingangsreactie: Deze heeft standaard een NC-reactie, maar kan worden gewijzigd in een NO-reactie.

Impulsmodus: De statusmodus is standaard ingesteld. Als de parameter is ingeschakeld, begint de ingang te reageren met een impulsreactie. Ideaal voor pulsdetectors (bijvoorbeeld bewegingsdetectors).

INP ingangsreactievertraging: Een tijdfilter om de immuniteit voor vals alarm te verhogen - deze kan ingesteld worden van 0,1 s tot 300 s om te bepalen hoe lang de INP ingang actief moet zijn om getriggerd te worden in de centrale.

TRB-ingang: De ingang is in de fabriek ingesteld op Uit (geldt voor GRADE 2), en daarom wordt de activatie ervan niet aan het systeem gerapporteerd (als het systeemprofiel GRADE 3 is ingesteld, wordt deze ingang automatisch naar de "storing"-modus geschakeld).

Door de optie Fout te selecteren, zal de activatie van de aangesloten detectoringang een fout op de modulepositie rapporteren (normaal verbonden met GND = NC). Door de optie Antimasking te selecteren, wordt de activatie van de ingang in de onbeveiligde toestand van de sectie als een fout gerapporteerd en in de beveiligde toestand als een fout + alarm (normaal verbonden met GND = NC). Ontworpen voor het aansluiten van detectors met de Antimasking-functie.

Omgekeerde TRB-reactie: Deze heeft standaard een NC-reactie, maar kan worden gewijzigd in een NO-reactie.

De gezamenlijke activatie van TRB en INP activeert de antimaskering: Deze parameter kan alleen worden geactiveerd als de TRB-ingang is ingesteld op "fout"-reactie.

TRB ingangsreactievertraging: De fabrieksinstelling voor GRADE 3 is 0,1 s en deze waarde kan niet worden gewijzigd. De instelling voor GRADE 2 is 0,5 s (instellingen 0,1 s...300 s). De ingestelde vertraging bepaalt hoe lang de TRB-ingang actief moet zijn om geactiveerd te worden.

TMP-ingang: In de fabriek is deze standaard **ingeschakeld** in NC-modus (C verbonden met GND). De ingang kan volledig worden **uitgeschakeld**, zodat er geen activatie naar het systeem wordt gerapporteerd.

Omgekeerde TMP-reactie: Standaard is dit een NC-reactie, maar deze kan worden gewijzigd in een NO-reactie.

De fabrikant garandeert alleen de correcte werking van deze module. Ze kunnen echter niet de correcte werking van de aangesloten detector garanderen. Wij raden daarom aan om BUS-detectoren van JABLOTRON 100 te gebruiken.

Om de eigenschappen van de module in overeenstemming met de Veiligheidsklasse classificatie in te stellen, selecteert u de standaard op het tabblad parameters in de F-Link software - "systeemprofielen".

JABLOTRON a.s.
Pod Skalkou 4567/33 | 46601 | Jablonec n. Nisou
Czech Republic | www.jablotron.com

JA-111H TRB Bus module-interface voor draad-detector

Technische specificaties

Voeding	*van centrale bus 12 V DC (8...15 V)*
Nominale stroomafname	*5,2 mA*
	(+ verbruik van aangesloten apparaten)
	alle ingangen aangesloten op GND
Maximale stroomafname	*11 mA*
	(+ verbruik van aangesloten apparaten)
Maximaal toegestane stroom van de aangesloten detector	*50 mA*
Type bedieningsapparaat (ACE)	*type B*
Afmetingen	*18,1 x 31,5 x 12 mm*
Draadlengte	*300 mm (kan niet worden verlengd)*
Gewicht	*8 g*
Classificatie	*Veiligheidsklasse 3 / Milieuklasse II*
	(volgens EN 50131-1)

Opmerking: Alleen geldig als het is ingebouwd in een behuizing met een certificaat voor Veiligheidsklasse 3 of hoger.

Omgeving	*algemeen binnen*
Bedrijfstemperatuurbereik	*-10 °C tot +40 °C*
Gemiddelde luchtvochtigheid	*75 % RH, niet-condenserend*
Certificatie-instantie	*Trezor Test s.r.o. (nr. 3025), Kiwa Nederland b.v.*
Voldoet aan	*EN 55032, EN 50130-4, EN 50131-3,*
	T 031, EN IEC 63000

JABLOTRON a.s. verklaart hierbij dat de JA-111H TRB voldoet aan de relevante harmonisatiewetgeving van de Unie: Richtlijnen nr.: 2014/30/EU, 2011/65/EU. Het origineel van de conformiteitsbeoordeling kunt u vinden op www.jablotron.com - Sectie Downloads.

Opmerking: Als u dit product op de juiste manier weggooit, spaart u waardevolle hulpbronnen en voorkomt u potentiële negatieve gevolgen voor de volksgezondheid en de Omgeving, die anders zouden kunnen ontstaan door onjuiste afvalverwerking. Lever het product in bij de dealer of neem contact op met uw gemeente voor meer informatie over het dichtstbijzijnde aangewezen inzamelpunt.